Dose Frontwand

Serie GB

Artikelnummer: GB211-14S-A7PN-EAE-A01

VPE: 1

Mechanische Eigenschaften

Grösse:	14S
Kontaktart:	Stift
Material Gehäuse:	Alu-Legierung
Oberflächenbehandlung:	Vernickelt
Schutzschicht Dicke:	12-15µ
Schutzschicht Farbe:	blank
Korrosions Beständigkeit (h):	48
Betriebstemperatur:	-55°C - +125°C
Leitfähigkeit (MΩ):	≤ 0.5
EMV:	Ja
Kupplungs-Drehmoment schliessen (Nm):	max. 1.8
Kupplungs-Drehmoment öffnen (Nm):	min. 0.55

Thermische Eigenschaften

Werkstoff Kontakteinsatz:	Ethylen Acrylat GXF
Betriebstemperatur Kontakteinsatz:	-55°C - +150°C
Brandklasse DIN EN 45545-2:	R23/HL3

Chrummacherstr. 3 CH-8954
Geroldswil
info@gimota.ch
+41 44 749 30 10
+41 44 749 30 15

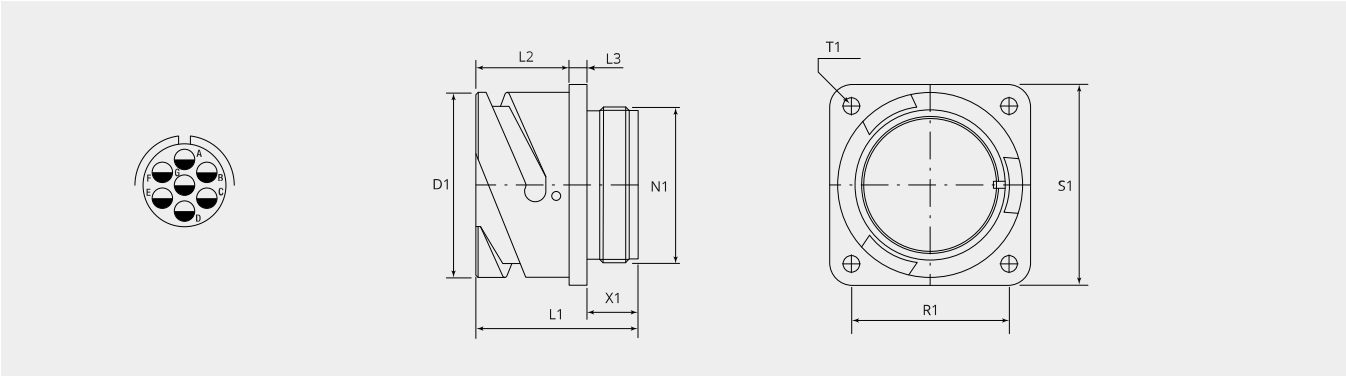

Massbild

D1 (Ø):	27.4
L1 (mm):	30.0
L2 (mm):	18.2
L3 (mm):	3.2
N1:	3/4"-20 UNEF 2A
T1 (mm):	M3
X1 (mm):	9.0
S1 (mm):	30.2
R1 (mm):	23.0

Elektrische Eigenschaften

Betriebsspannung DC (V):	250
Betriebsspannung AC (V):	200
Prüfspannung AC (V):	1000
Isolationswiderstand (Ω m):	≥ 5000
Kriechstrecke Isolation (mm):	≥ 1.6
Spannungsklasse:	MIL-DTL-5015

Elektrische Eigenschaften Kontakte

Grösse 16S - Nennstrom (A):	13
Grösse 16S - Maximalstrom (A):	22
Grösse 16S - Prüfstrom (A):	20

Chrummacherstr. 3 CH-8954
Geroldswil
info@gimota.ch
+41 44 749 30 10
+41 44 749 30 15

Für andere Materialien, Oberflächenbeschichtungen oder Kontakteinsatz Materialien wenden Sie sich bitte an Ihren Gimota Fachpartner

Spannungsklassen gemäss Mil-DTL-5015
Stromübertragung geprüft nach VG95234/2 Test 5.10.1 und VG95210/37
Korrosions-Beständigkeit geprüft nach MIL 1344A Test 101.1
Temperaturschock geprüft nach MIL 202F, Methode 107G
Leitfähigkeit geprüft nach MIL 1344A, Test 3007