Stecker mit Bajonettring

Serie GB

Artikelnummer: GB60-10SL-3SN-EAC

Mechanische Eigenschaften

Grösse:	10SL
Kontaktart:	Buchse
Material Gehäuse:	Alu-Legierung
Oberflächenbehandlung:	Epoxy-Polyurethan
Schutzschicht Art:	lackiert
Schutzschicht Dicke:	13-16µ
Schutzschicht Farbe:	schwarz
Korrosions Beständigkeit (h):	500
Betriebstemperatur:	-55°C - +125°C
Temperaturschock:	-55°C - +125°C
Leitfähigkeit (MΩ):	nicht leitend
EMV:	Nein
Material Dichtungsring:	Silikon
Kupplungs-Drehmoment schliessen (Nm):	max. 1.7
Kupplungs-Drehmoment öffnen (Nm):	min. 0.45

Thermische Eigenschaften

Werkstoff Kontakteinsatz:	Ethylen Acrylat GXF / Thermoplast
Betriebstemperatur Kontakteinsatz:	-55°C - +150°C
Brandklasse DIN EN 45545-2:	R23/HL3

Chrummacherstr. 3 CH-8954 Geroldswil
info@gimota.ch
+41 44 749 30 10
+41 44 749 30 15

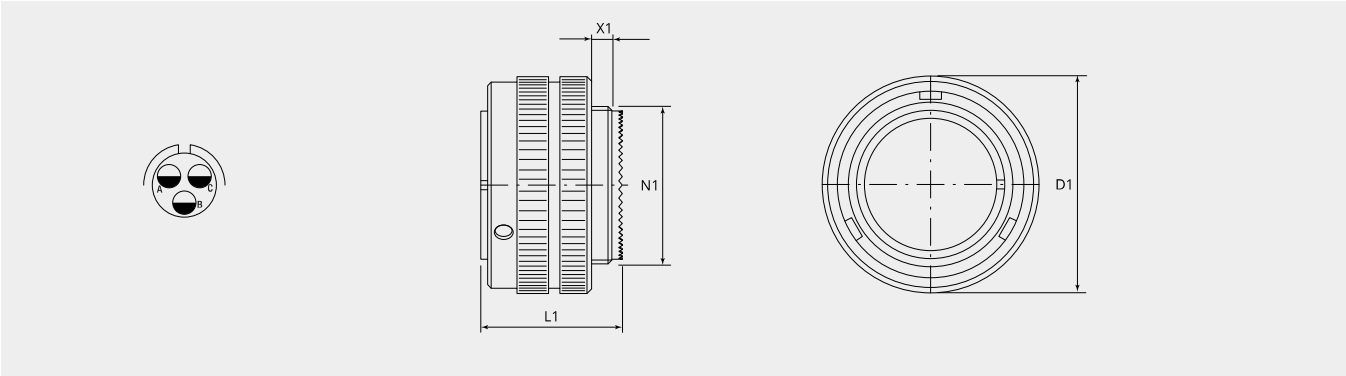

Massbild

D1 (Ø):	23.0
L1 (mm):	24.6
N1:	5/8"-24 UNEF 2A
X1 (mm):	9

Elektrische Eigenschaften

Betriebsspannung DC (V):	700
Betriebsspannung AC (V):	500
Prüfspannung AC (V):	2000
Isolationswiderstand (Ω m):	≥ 5000
Kriechstrecke Isolation (mm):	≥ 3.2
Spannungsklasse:	MIL-DTL-5015

Elektrische Eigenschaften Kontakte

Grösse 16S - Nennstrom (A):	13
Grösse 16S - Maximalstrom (A):	22
Grösse 16S - Prüfstrom (A):	20

Dazu passt:

Gegenstück:

GB210-10SL-3PN-EAC
Dose Frontwand

Zwischenstücke:

BEN10-M1B-AC
Zwischenstück, 90°-Winkel und Adapterstück mit metrischem Innengewinde

BSH10-AC
Zwischenstück mit Nute für Schrumpfformteil

BSL10-AC
Zwischenstück gerade, lang

BSN10-M1B-AC
Zwischenstück gerade, mit metrischem Innengewinde

BST10-AC
Abschlussstück Typ R für Grommet

Kontakte:

10-40552-05AU
Kontaktbuchse Grösse 16S, 0.25 - 0.5mm²

10-40552AU
Kontaktbuchse Grösse 16S, 0.75 - 1.5mm²

Blindstopfen:

10-101033-121
Blindstopfen, Grösse 16/16S

Schutzdeckel:

PP10SL-AC
Metall-Schutzdeckel für Bajonettstecker (GB,GR & GS)

PP10SL-D
Kunststoff-Schutzdeckel für Bajonettstecker (GB,GR & GS) für Transportschutz

Zubehör:

BG10SL-3-E
Dichteinsatz / Grommet

Chrummacherstr. 3 CH-8954
Geroldswil
info@gimota.ch
+41 44 749 30 10
+41 44 749 30 15