Stecker mit Bajonettring, für EMV Anwendung

Serie GB

Artikelnummer: GB601-14SZ-10PN-EAE

Nettogewicht: 0.0172 kg

VPE: 1

Mechanische Eigenschaften

Grösse:	14S
Kontaktart:	Stift
Anzahl Kontakte, Grösse 20:	10
Material Gehäuse:	Alu-Legierung
Oberflächenbehandlung:	Vernickelt
Schutzschicht Dicke:	12-15µ
Schutzschicht Farbe:	blank
Korrosions Beständigkeit (h):	48
Betriebstemperatur:	-55°C - +125°C
Leitfähigkeit (MΩ):	≤ 0.5
EMV:	Ja
Material Dichtungsring:	Ethylen Acrylat GXF
Kupplungs-Drehmoment schliessen (Nm):	max. 1.8
Kupplungs-Drehmoment öffnen (Nm):	min. 0.55

Thermische Eigenschaften

Werkstoff Kontakteinsatz:	Ethylen Acrylat GXF
Betriebstemperatur Kontakteinsatz:	-55°C - +150°C
Brandklasse DIN EN 45545-2:	R23/HL3

Chrummacherstr. 3 CH-8954 Geroldswil
info@gimota.ch
+41 44 749 30 10
+41 44 749 30 15

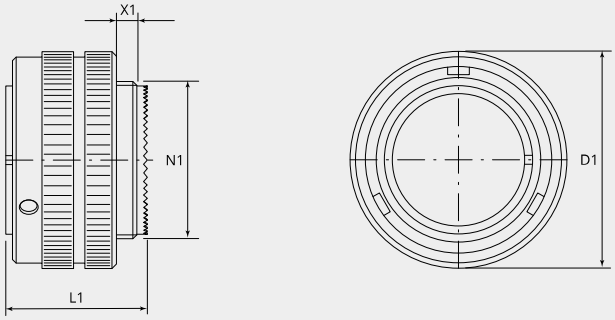

Massbild

D1 (Ø):	30.0
L1 (mm):	24.6
N1:	3/4"-20 UNEF 2A
X1 (mm):	9.0

Elektrische Eigenschaften

Betriebsspannung DC (V):	750
Betriebsspannung AC (V):	600
Prüfspannung AC (V):	1500
Isolationswiderstand (Ω m):	≥ 5000
Spannungsklasse:	SPEC.

Elektrische Eigenschaften Kontakte

Grösse 20 - Nennstrom (A):	7.5
Grösse 20 - Maximalstrom (A):	7.5
Grösse 20 - Prüfstrom (A):	9

Für andere Materialien, Oberflächenbeschichtungen oder Kontakteinsatz Materialien wenden Sie sich bitte an Ihren Gimota Fachpartner

Spannungsklassen gemäss Mil-DTL-5015
Stromübertragung geprüft nach VG95234/2 Test 5.10.1 und VG95210/37
Korrosions-Beständigkeit geprüft nach MIL 1344A Test 101.1
Temperaturschock geprüft nach MIL 202F, Methode 107G
Leitfähigkeit geprüft nach MIL 1344A, Test 3007

Chrummacherstr. 3 CH-8954 Geroldswil
info@gimota.ch
+41 44 749 30 10
+41 44 749 30 15