Zentralbefestigungsdose

Serie GB

Artikelnummer: GB72-14SZ-10SN-EAA

VPE: 1

Mechanische Eigenschaften

Grösse:	14S
Kontaktart:	Buchse
Anzahl Codiermöglichkeiten:	0
Material Gehäuse:	Alu-Legierung
Oberflächenbehandlung:	Zink
Schutzschicht Art:	passiviert
Schutzschicht Dicke:	12-15µ
Schutzschicht Farbe:	schwarz
Korrosions Beständigkeit (h):	200
Betriebstemperatur:	-55°C - +90°C
Temperaturschock:	-55°C - +125°C
Leitfähigkeit (MΩ):	≤ 0.5
EMV:	Ja
Kupplungs-Drehmoment schliessen (Nm):	max. 1.8
Kupplungs-Drehmoment öffnen (Nm):	min. 0.55

Thermische Eigenschaften

Werkstoff Kontakteinsatz:	Ethylen Acrylat GXF
Betriebstemperatur Kontakteinsatz:	-55°C - +150°C
Brandklasse DIN EN 45545-2:	R23/HL3

Chrummacherstr. 3 CH-8954
Geroldswil
info@gimota.ch
+41 44 749 30 10
+41 44 749 30 15

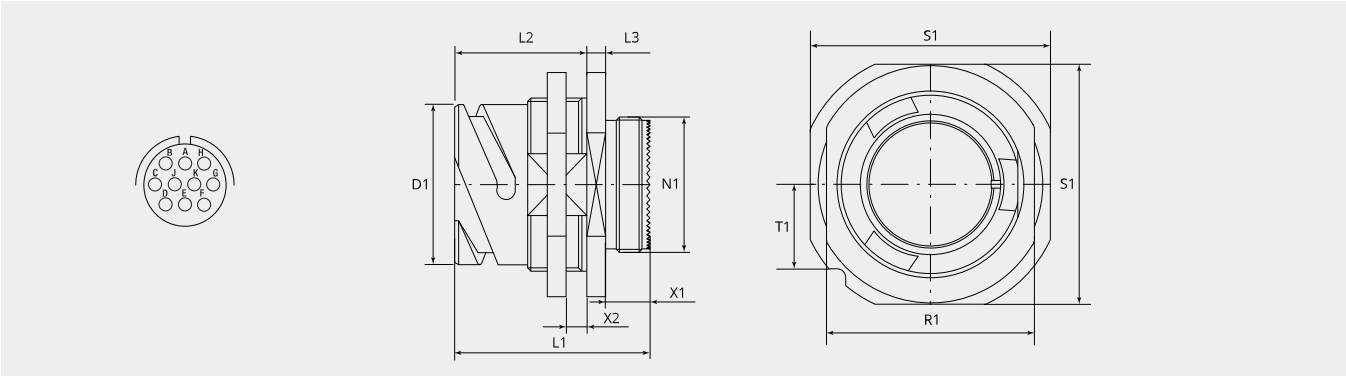

Massbild

D1 (Ø):	24.6
L1 (mm):	39.8
L2 (mm):	26.8
L3 (mm):	4.8
N1:	3/4"-20 UNEF 2A
T1 (mm):	14.6
X1 (mm):	9.0
X2 (mm):	2.4 - 7.5
S1 (mm):	41.3
R1 (mm):	33.0

Elektrische Eigenschaften

Betriebsspannung DC (V):	750
Betriebsspannung AC (V):	600
Prüfspannung AC (V):	1500
Isolationswiderstand (Ω m):	≥ 5000

Elektrische Eigenschaften Kontakte

Grösse 20 - Nennstrom (A):	7.5
Grösse 20 - Maximalstrom (A):	7.5
Grösse 20 - Prüfstrom (A):	9

Chrummacherstr. 3 CH-8954
Geroldswil
info@gimota.ch
+41 44 749 30 10
+41 44 749 30 15

Für andere Materialien, Oberflächenbeschichtungen oder Kontakteinsatz Materialien wenden Sie sich bitte an Ihren Gimota Fachpartner

Spannungsklassen gemäss Mil-DTL-5015
Stromübertragung geprüft nach VG95234/2 Test 5.10.1 und VG95210/37
Korrosions-Beständigkeit geprüft nach MIL 1344A Test 101.1
Temperaturschock geprüft nach MIL 202F, Methode 107G
Leitfähigkeit geprüft nach MIL 1344A, Test 3007

Dazu passt:

Gegenstück:

GB604-14SZ-10PN-EAA
Stecker mit gummiertem Bajonettring, für EMV Anwendung

Zwischenstücke:

BEN14-AA
Zwischenstück, 90°-Winkel

EII14S-04-AA
EMV Adapter mit IRIS Feder und Zugentlastung

EII14S-05-AA
EMV Adapter mit IRIS Feder und Zugentlastung

EII14S-09-AA
EMV Adapter mit IRIS Feder und Zugentlastung

Kontakte:

10-40548-05AU
Kontaktbuchse Grösse 20, 0.5mm²

Schutzdeckel:

PR14S-AA
Metall-Schutzdeckel für Bajonettdosen (GB,GR & GS)

PR14S-D
Kunstsoff-Schutzdeckel für Bajonettdosen (GB,GR & GS) für Transportschutz