Stecker mit gummiertem Bajonettring

Serie GS

Artikelnummer: GS602-32-8PN-EAA

VPE: 1

Mechanische Eigenschaften

Grösse:	32
Kontaktart:	Stift
Anzahl Codiermöglichkeiten:	4
Anzahl Kontakte, Grösse 12:	6
Anzahl Kontakte, Grösse 16:	24
Material Gehäuse:	Alu-Legierung
Oberflächenbehandlung:	Zink
Schutzschicht Art:	passiviert
Schutzschicht Dicke:	12-15µ
Schutzschicht Farbe:	schwarz
Korrosions Beständigkeit (h):	200
Betriebstemperatur:	-55°C - +90°C
Temperaturschock:	-55°C - +125°C
Leitfähigkeit (MΩ):	≤ 0.5
Kupplungs-Drehmoment schliessen (Nm):	max. 8.0
Kupplungs-Drehmoment öffnen (Nm):	min. 3.6

Thermische Eigenschaften

Werkstoff Kontakteinsatz:	Ethylen Acrylat GXF
Betriebstemperatur Kontakteinsatz:	-55°C - +150°C
Brandklasse DIN EN 45545-2:	R23/HL3

Chrummacherstr. 3 CH-8954 Geroldswil
info@gimota.ch
+41 44 749 30 10
+41 44 749 30 15

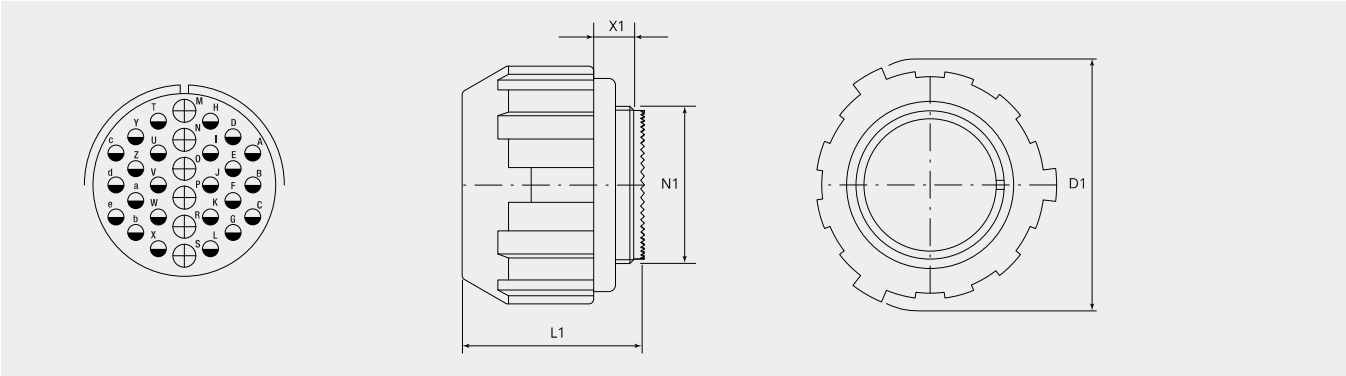

Massbild

D1 (Ø):	76.0
L1 (mm):	41.0
N1:	1 7/8"-16 UN 2A
X1 (mm):	10.5

Elektrische Eigenschaften

Betriebsspannung DC (V):	700
Betriebsspannung AC (V):	500
Prüfspannung AC (V):	2000
Isolationswiderstand (Ω m):	≥ 5000
Kriechstrecke Isolation (mm):	≥ 3.2
Spannungsklasse:	MIL-DTL-5015

Elektrische Eigenschaften Kontakte

Grösse 12 - Nennstrom (A):	23
Grösse 12 - Maximalstrom (A):	41
Grösse 12 - Prüfstrom (A):	35
Grösse 16 - Nennstrom [dauernd] (A):	13
Grösse 16 - Maximalstrom [kurzzeitig] (A):	22
Grösse 16 - Prüfstrom (A):	20

Chrummacherstr. 3 CH-8954
Geroldswil
info@gimota.ch
+41 44 749 30 10
+41 44 749 30 15

Für andere Materialien, Oberflächenbeschichtungen oder Kontakteinsatz Materialien wenden Sie sich bitte an Ihren Gimota Fachpartner

Spannungsklassen gemäss Mil-DTL-5015
Stromübertragung geprüft nach VG95234/2 Test 5.10.1 und VG95210/37
Korrosions-Beständigkeit geprüft nach MIL 1344A Test 101.1
Temperaturschock geprüft nach MIL 202F, Methode 107G
Leitfähigkeit geprüft nach MIL 1344A, Test 3007

Dazu passt:

Gegenstück:

GS11-32-8SN-EAA
Kabeldose

GS321-32-8SN-EAA
Dose Rückwand

GS72-32-8SN-EAA
Zentralbefestigungsdose

Zwischenstücke:

BEN32-AA
Zwischenstück, 90°-Winkel

BEN32-M6B-AA
Zwischenstück, 90°-Winkel und Adapterstück mit metrischem Innengewinde

BSE32-36-AA
Erweiterungs-Zwischenstück

BSH32-AA
Zwischenstück mit Nute für Schrumpfformteil

BSL32-AA
Zwischenstück gerade, lang

BSN32-AA
Zwischenstück gerade, standard

BSN32-M6B-AA
Zwischenstück gerade, mit metrischem Innengewinde

BSR32-18-AA
Reduktionszwischenstück

BST32-AA
Abschlussstück Typ R für Grommet

ET-32-10-AA
EMV-Adapter mit Konusring, für Schrumpfformteil

Kabelanschluss:

10-350349K-323
Kunststoffkabelhalter

Kontakte:

10-40557-05AU
Kontaktstift Grösse 16, 0.25 - 0.5mm²

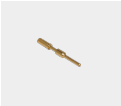

10-40557-075AU
Kontaktstift Grösse 16, 0.75mm²

10-40557-20-1AU
Kontaktstift Grösse 16, 1.5mm²

10-40557AU
Kontaktstift Grösse 16, 1.0mm²

10-40561-11AU
Kontaktstift Grösse 12, 0.5mm²

10-40561-15AU
Kontaktstift Grösse 12, 0.75 - 1.0mm²

10-40561-18AU
Kontaktstift Grösse 12, 1.5mm²

10-40561-22AU
Kontaktstift Grösse 12, 2.5mm²

10-40561-30AU
Kontaktstift Grösse 12, 4.0mm²

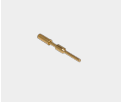

10-40561-38AU
Kontaktstift Grösse 12, 6.0mm²

Blindstopfen:

10-101033-121
Blindstopfen, Grösse 16/16S

10-101033-131
Blindstopfen, Grösse 12

Schutzdeckel:

PP32-AA
Metall-Schutzdeckel für Bajonettstecker (GB, GR & GS)

PP32-D
Kunststoff-Schutzdeckel für Bajonettstecker (GB,GR & GS) für Transportschutz