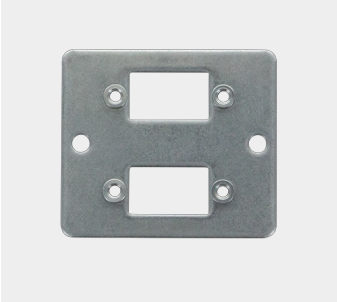

Befestigungsblech Grösse 1 - 2Fach

mit Befestigungsgewindenieten M3

Artikelnummer: SUSS09-5-2

Technische Eigenschaften

Grösse:	1
Material Gehäuse:	Stahl rostfrei
Materialstärke (mm):	1.5
EMV:	Ja
Betriebstemperatur:	-55°C - +105°C

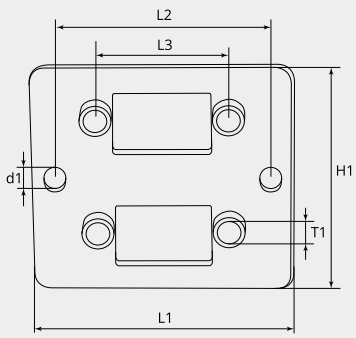

Massbild

d1 (Ø):	4.1
L1 (mm):	50.0
L2 (mm):	41.0
L3 (mm):	25.0
N1:	M3
H1 (mm):	44.0

Chrummacherstr. 3 CH-8954 Geroldswil
info@gimota.ch
+41 44 749 30 10
+41 44 749 30 15