Dose mit Gewindeverschluss, frontwand montage

Serie GT

Artikelnummer: GT210-10SL-3PN-EAC

VPE: 1

Mechanische Eigenschaften

Grösse:	10SL
Kontaktart:	Stift
Material Gehäuse:	Alu-Legierung
Oberflächenbehandlung:	Epoxy-Polyurethan
Schutzschicht Art:	lackiert
Schutzschicht Dicke:	13-16µ
Schutzschicht Farbe:	schwarz
Korrosions Beständigkeit (h):	500
Betriebstemperatur:	-55°C - +125°C
Temperaturschock:	-55°C - +125°C
Leitfähigkeit (MΩ):	nicht leitend
EMV:	Nein
Kupplungs-Drehmoment schliessen (Nm):	max. 1.7
Kupplungs-Drehmoment öffnen (Nm):	min. 0.45

Thermische Eigenschaften

Werkstoff Kontakteinsatz:	Ethylen Acrylat GXF
Betriebstemperatur Kontakteinsatz:	-55°C - +150°C
Brandklasse DIN EN 45545-2:	R23/HL3

Chrummacherstr. 3 CH-8954 Geroldswil
info@gimota.ch
+41 44 749 30 10
+41 44 749 30 15

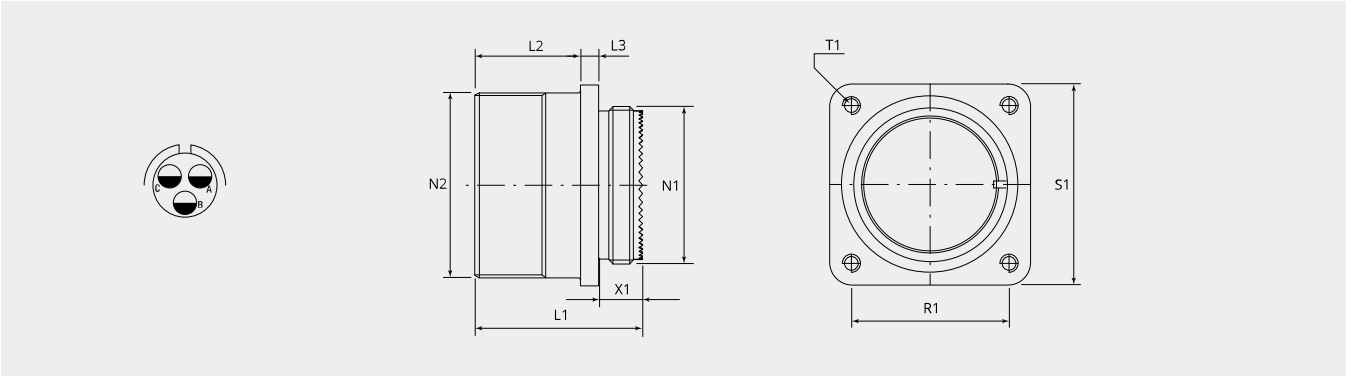

Massbild

D1 (Ø):	18.2
L1 (mm):	30.0
L2 (mm):	18.2
L3 (mm):	2.8
N1:	5/8"-24 UNEF 2A
N2:	5/8"-24 UNEF 2A
T1 (mm):	3.2
X1 (mm):	9.0
S1 (mm):	25.4
R1 (mm):	18.2

Elektrische Eigenschaften

Betriebsspannung DC (V):	700
Betriebsspannung AC (V):	500
Prüfspannung AC (V):	2000
Isolationswiderstand (Ω m):	≥ 5000
Kriechstrecke Isolation (mm):	≥ 3.2
Spannungsklasse:	MIL-DTL-5015

Elektrische Eigenschaften Kontakte

Grösse 16S - Nennstrom (A):	13
Grösse 16S - Maximalstrom (A):	22
Grösse 16S - Prüfstrom (A):	20

Chrummacherstr. 3 CH-8954
Geroldswil
info@gimota.ch
+41 44 749 30 10
+41 44 749 30 15

Für andere Materialien, Oberflächenbeschichtungen oder Kontakteinsatz Materialien wenden Sie sich bitte an Ihren Gimota Fachpartner

Spannungsklassen gemäss Mil-DTL-5015
Stromübertragung geprüft nach VG95234/2 Test 5.10.1 und VG95210/37
Korrosions-Beständigkeit geprüft nach MIL 1344A Test 101.1
Temperaturschock geprüft nach MIL 202F, Methode 107G
Leitfähigkeit geprüft nach MIL 1344A, Test 3007

Dazu passt:

Gegenstück:

GT60-10SL-3SN-EAC
Stecker mit Schraubring

Zwischenstücke:

BEN10-M1B-AA
Zwischenstück, 90°-Winkel und Adapterstück mit metrischem Innengewinde

BSH10-AA
Zwischenstück mit Nute für Schrumpfformteil

BSL10-AA
Zwischenstück gerade, lang

BSN10-AA
Zwischenstück gerade, standard

BSN10-M1B-AA
Zwischenstück gerade, mit metrischem Innengewinde

BST10-AA
Abschlussstück Typ R für Grommet

ET-10-02-AA
EMV-Adapter mit Konusring, für Schrumpfformteil

Kontakte:

10-40553-05AU
Kontaktstift Grösse 16S, 0.25 - 0.5mm²

10-40553AU
Kontaktstift Grösse 16S, 0.75 - 1.5mm²

Blindstopfen:

10-101033-121
Blindstopfen, Grösse 16/16S

Zubehör:

10-40450-10
Flachdichtungen für Doseneinbau, Frontmontage

10-40450-10S
Flachdichtungen für Doseneinbau, leitend

10-40451-10
Flachdichtungen für Doseneinbau, Rückwandmontage

10-40451-10S
Flachdichtungen für Doseneinbau, Rückwandmontage, leitend